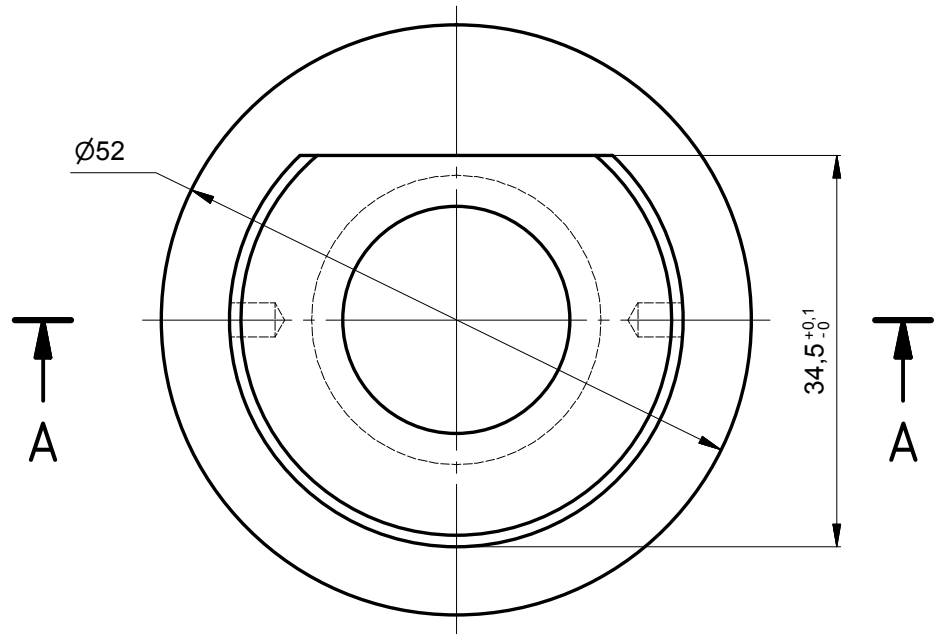



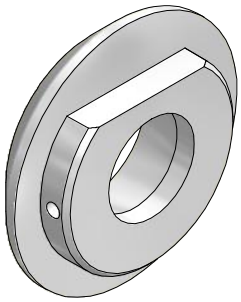

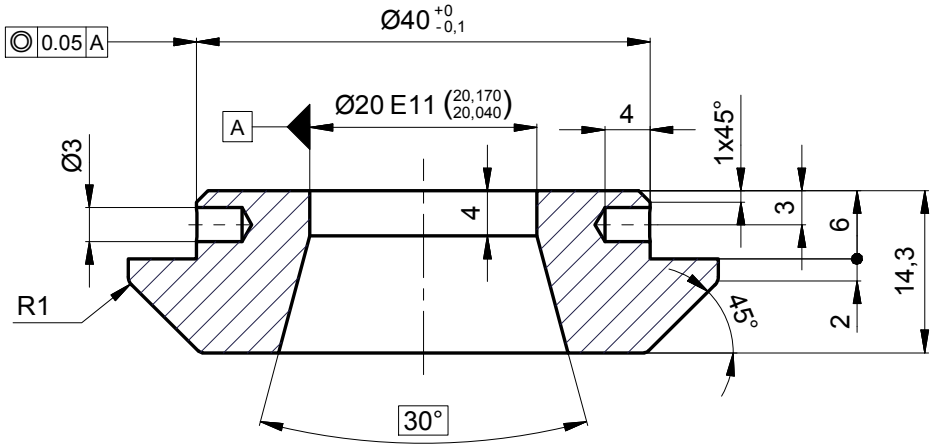

Sección A-A
Esc.: (1.5 : 1)

EQUIVALENCIAS DE MAQUINADOS	
ANSI	DIN - ISO 1302
4	0,1
8 / 16	0,2 / 0,4
32 / 63 / 125	0,8 / 1,6 / 3,2
250 / 500	6,3 / 12,5

DIN - ISO 1302 EN MICROMETROS
ANSI EN MICROPULGADAS

smecon s.a.s. Aseguramiento Metrologico Y Control

1,6

VARIACIONES MÁXIMAS PERMISIBLES DIMENSIONES EN mm ISO 2768 - m								
De / Hasta	0 a 6	6 a 30	30 a 120	120 a 400	400/1000	1000/2000	2000/4000	+ 4000
Maquinado	±0,1	±0,2	±0,3	±0,5	±0,8	±1,2	±2,0	±3,0
Elastómero	±0,2	±0,5	±0,8	±1,2	±2,0	±3,0	±4,0	±6,0

Material:	Aluminio AA6061 T6
Tratamiento:	NA
Dureza:	(45 ± 5) HRA
Certificados:	Metrología (100% Suministro), Material, Dureza

Rev.	Coord.	Modificaciones	Vo.Bo.	Fecha

Elaboró	Jimmy A. Vega 2016-02-09	Dimensiones en: Milímetros (mm)	
Revisó	Marlon Vega 2016-04-26	Escala	Proyección
Aprobó	Metro de Medellín 2016-04-26	1,5:1	

Instalación:	TRENES
Sistema:	CAJA VEHÍCULO VHPAS MAN
Subsistema:	INTERIORISMO
Equipo:	COLUMNA DE PUERTAS
Descripción:	TAPA PALANCA EMERGENCIA PUERTAS

ÁREA DE I+D+i

Rev.	A4	001341	Cod.	
2024103		Betaltorn	2	2
Código SAP	Requerimiento No.	Reemplaza a:	Hoja:	De:

METRO DE MEDELLIN CALIDAD DE VIDA

ESTE PLANO Y TODA LA INFORMACIÓN EN ÉL CONTENIDA SON PROPIEDAD DEL METRO DE MEDELLÍN, EL USO INDEBIDO O LA REPRODUCCIÓN TOTAL O PARCIAL DE ESTE SIN LA PREVIA AUTORIZACIÓN DEL METRO DE MEDELLÍN PODRÁ SER DEMANDADO POR LA VIOLACIÓN A LOS DERECHOS DE AUTOR.

Formato A4 (210x297) según DIN (476 / 823) ISO 5457